Площадь покрытия	0,177 м^2	Объем детали	0,0050 м^3
Площадь приклейки	0,117 м^2	Количество мультишипов	2 шт.

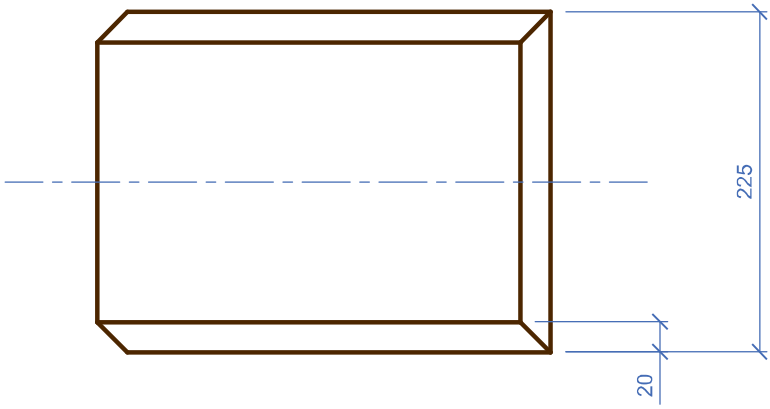

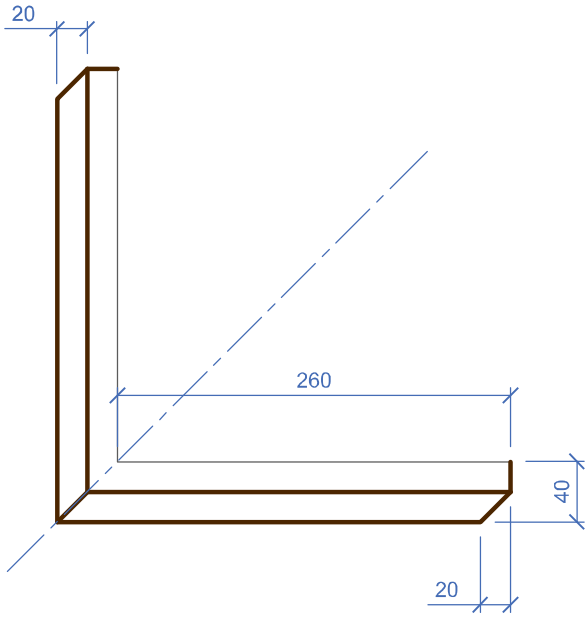

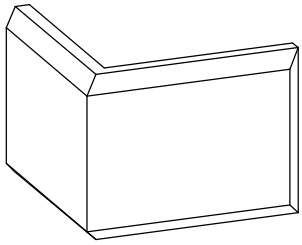

421.45	Р. камень с фаской 225-300/300	1:5

Площадь покрытия	0,319 м^2	Объем детали	0,0098 м^3
Площадь приклейки	0,234 м^2	Количество мультишипов	2 шт.

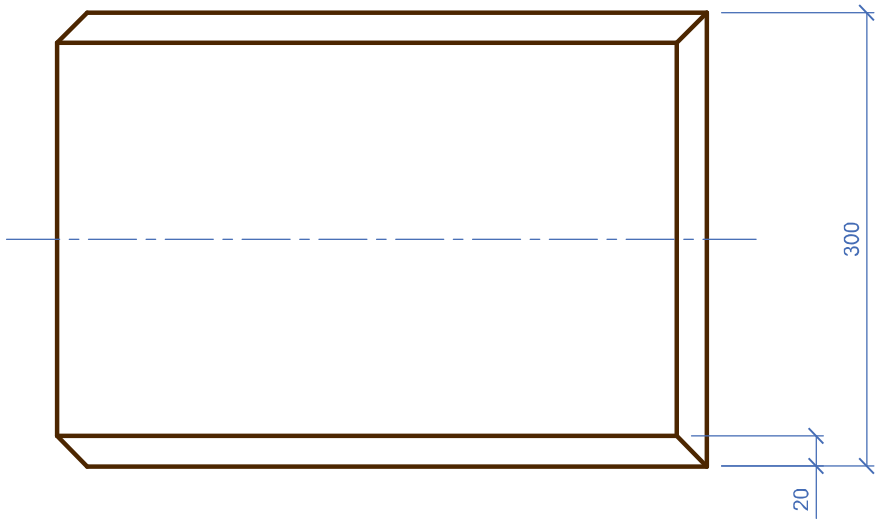

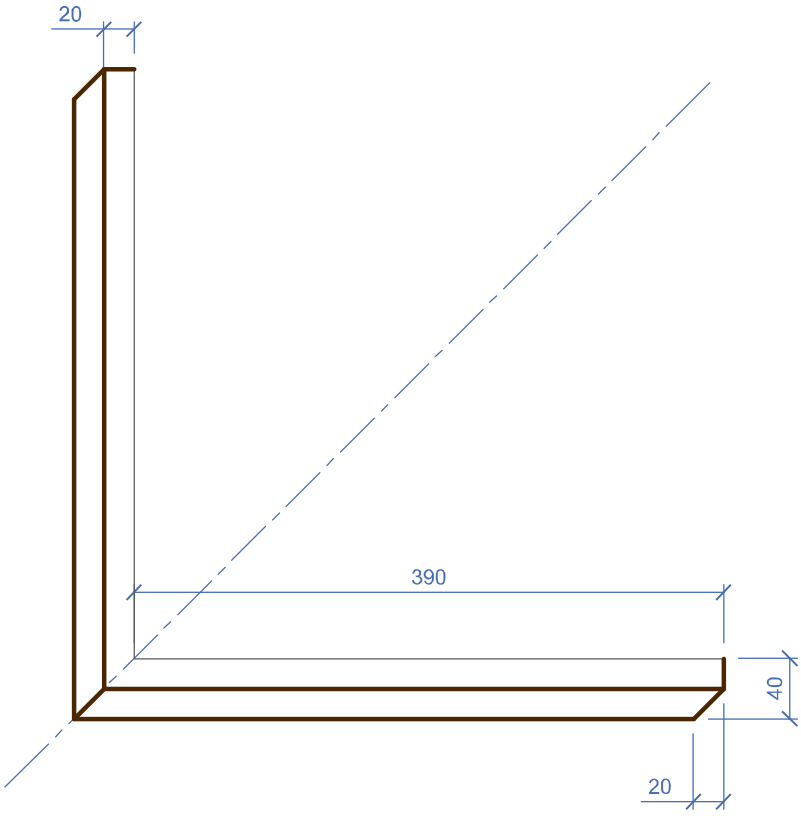

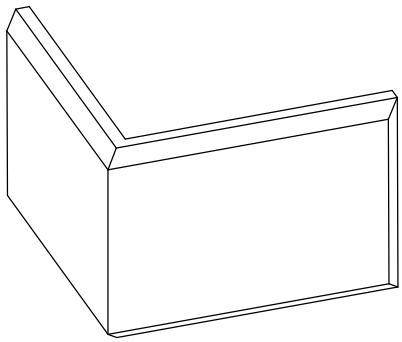

422.46	Р. камень с фаской 300-430/430	1:5